formbar

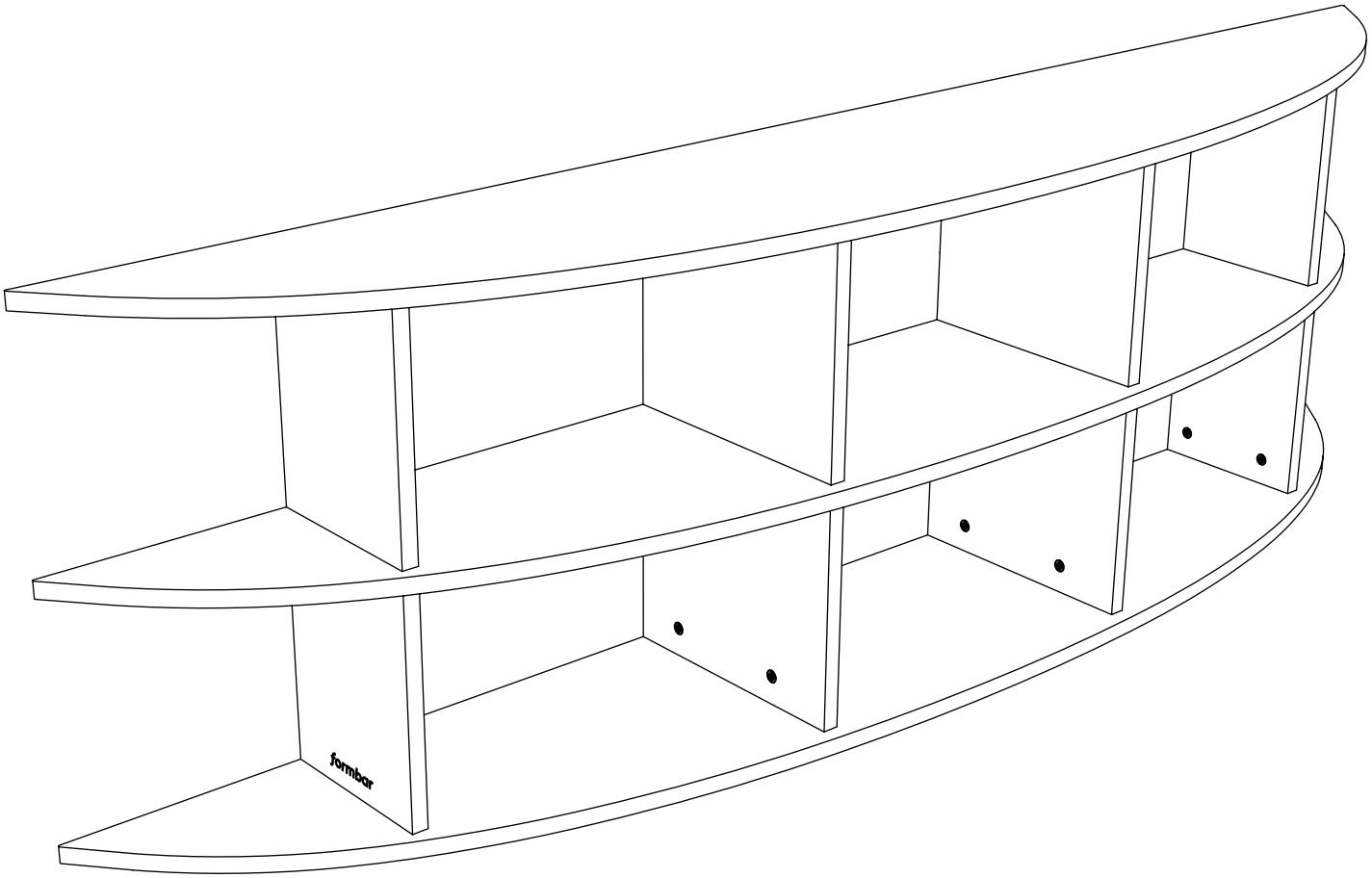

Montage von
Deckel und/oder Boden mit Verbindern
(Beispiel Regal)

Z6, Stand: Februar 2021

Zubehör

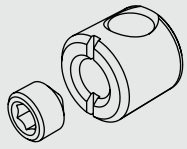

Verbindergehäuse (Scheulenburg)

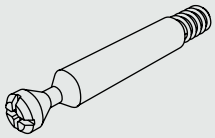

Verbindungsbolzen (Scheulenburg)

Innensechskant-schlüssel

Aufbauanleitung

1

Schrauben Sie die Verbindungsbolzen in die vorgebohrten Löcher des Deckels und/oder des Bodens.

(Sollten Sie weitere Bohrungen und Holzdübel vorliegen haben, setzen Sie diese bitte ebenfalls ein. Diese werden vereinzelt zusätzlich eingeplant.)

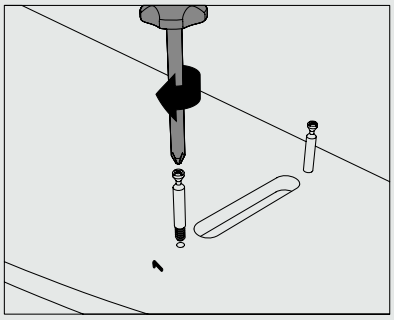

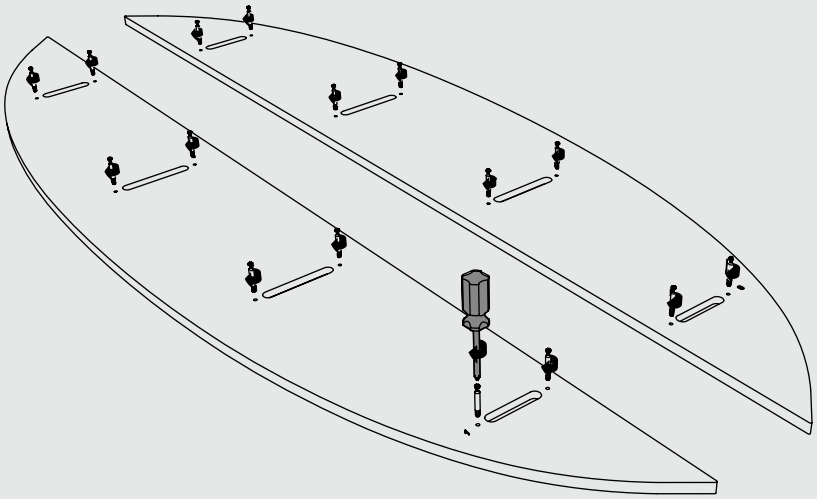

2

Setzen Sie die Verbindungsgehäuse in die vorgebohrten Löcher der Vertikalen ein.

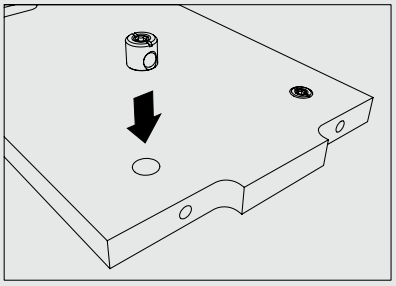

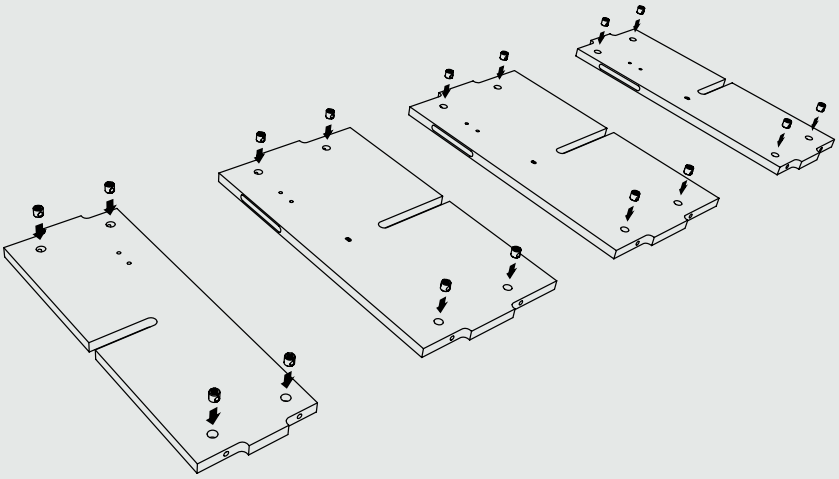

3

Sie können nun mit dem Aufbau nach ihrer vorliegenden Hauptanleitung fortfahren. Lassen die Sie den Deckel und/oder den Boden bei dem weiteren Aufbau zunächst aus.

Um diese abschließend zu befestigen, befolgen Sie Schritt 4 dieser Anleitung.

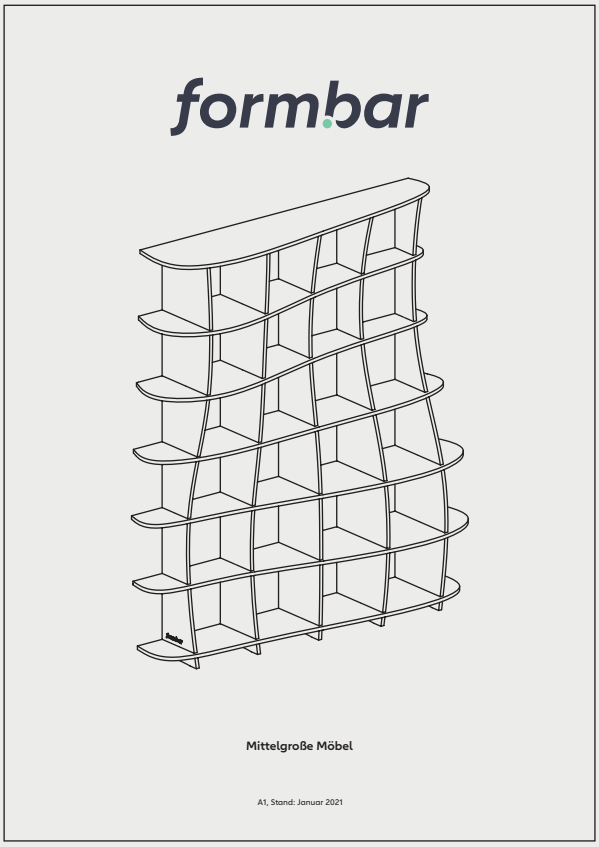

4

Sie können nun den Boden und/oder den Deckel an den Vertikalen befestigen. Ziehen Sie dafür die Verbindungsbolzen durch Drehen der Verbindungsgehäuse in Pfeilrichtung fest.
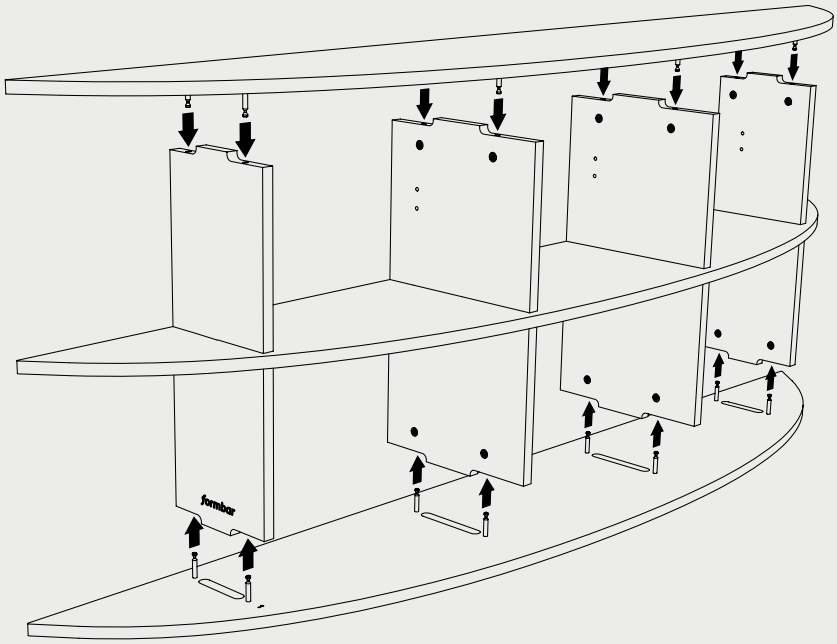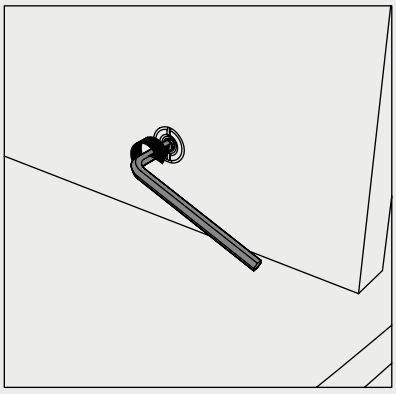
Sie sind fertig mit dem Aufbau. Viel Freude mit Ihrem form.bar-Möbel! Bitte beachten Sie die letzten Seiten der Hauptanleitung.