formbar

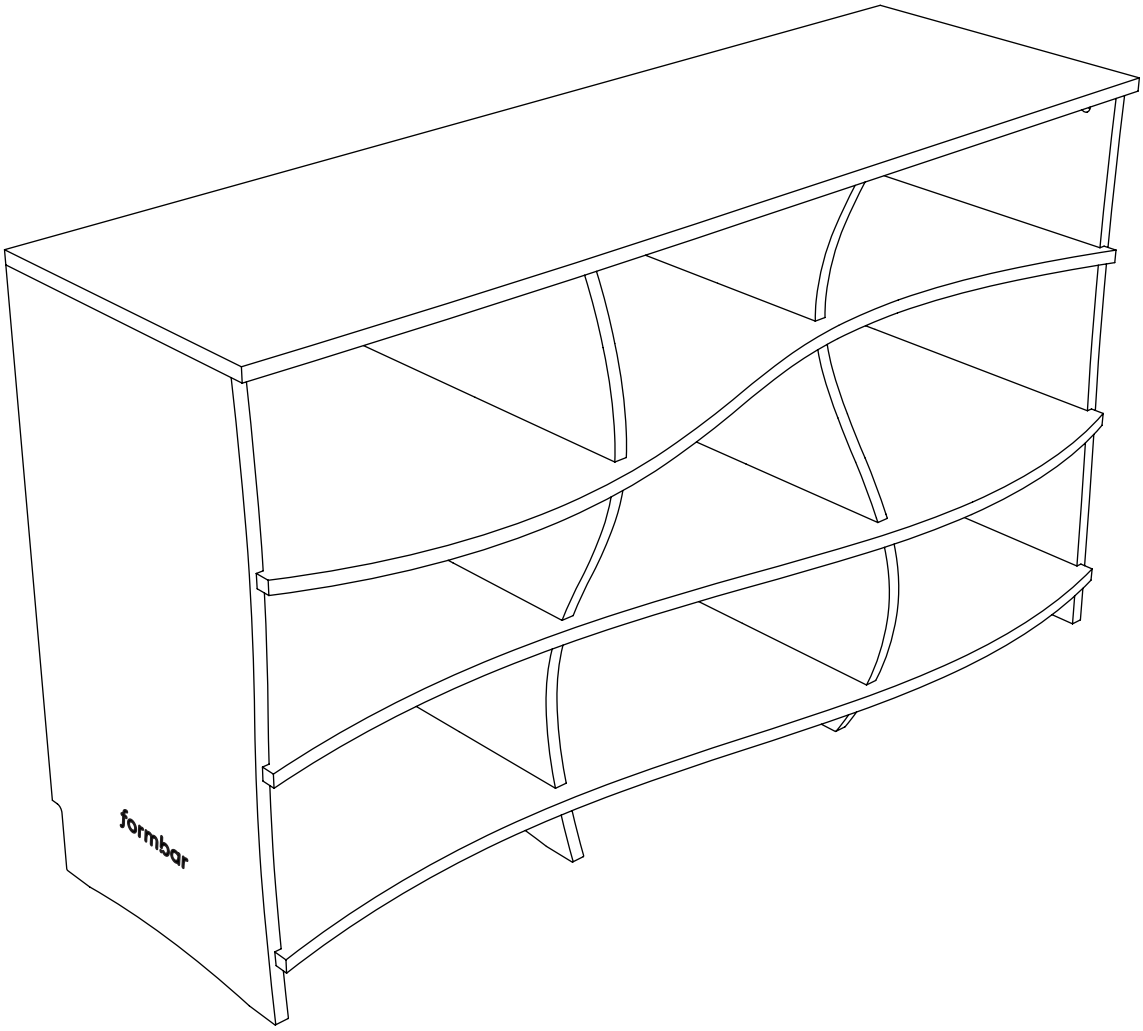

Montage
einer abschließenden Seitenwand
(Beispiel Regal)

Z8, Stand: Februar 2021

Zubehör

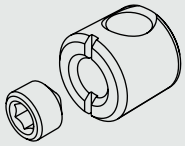

Verbindergehäuse (Scheulenburg)

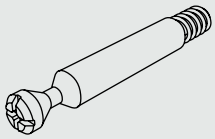

Verbindungsbolzen (Scheulenburg)

Innensechs-kantschlüssel

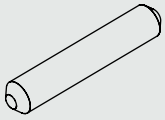

Dübel

Aufbauanleitung

1

Beginnen Sie mit dem Einsetzen der Verbindergehäuse an den Vertikalen und den Regalböden.

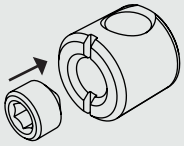

Verbindergehäuse (Scheulenburg)

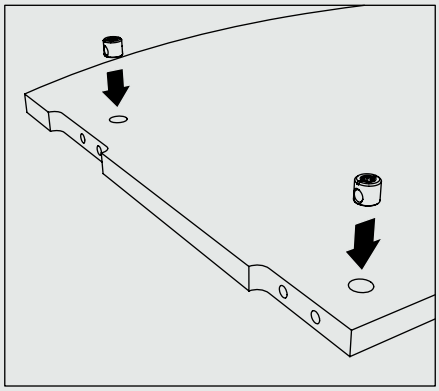

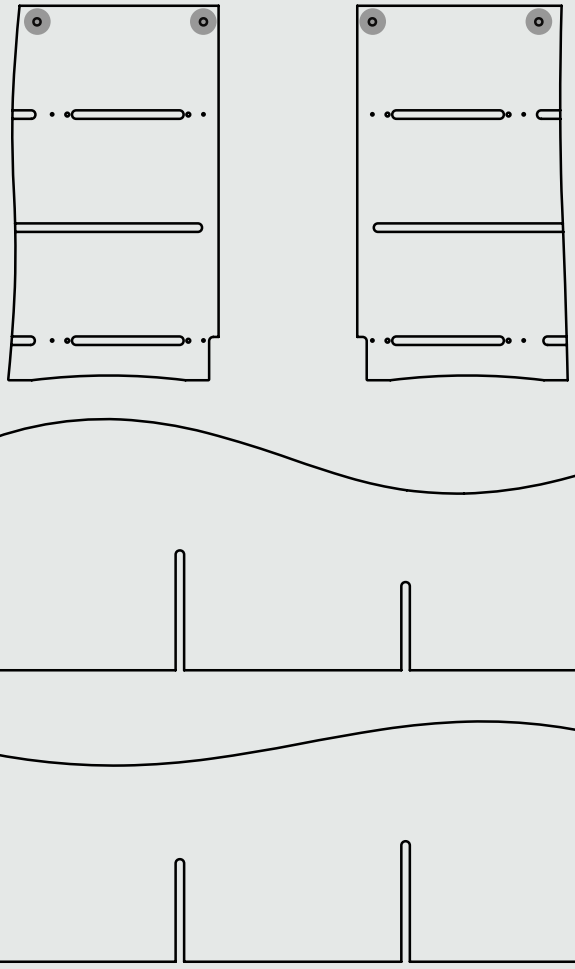

2

Setzen Sie dann in die mittelgroßen Bohrungen an den Vertikalen und dem Deckel die Holzdübel ein.

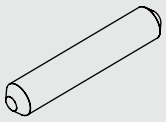

Dübel

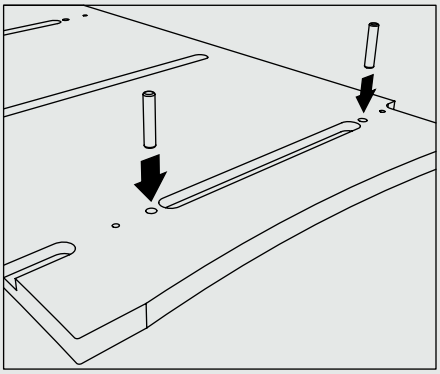

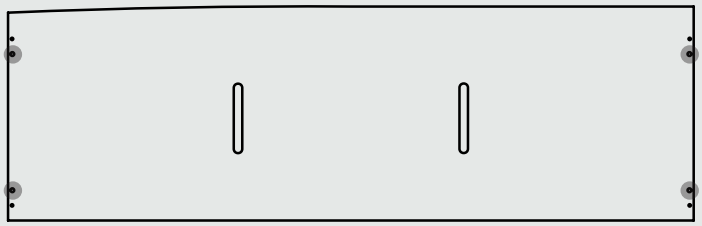

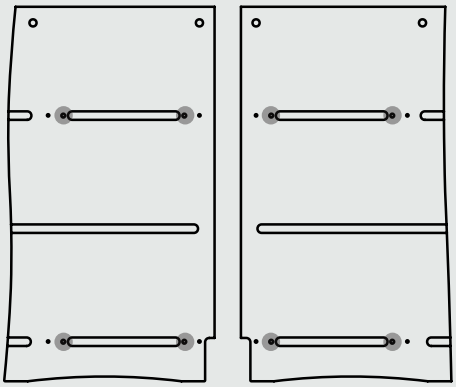

Die Verbindungsbolzen werden dann in die kleinsten Bohrungen der Vertikalen und des Deckels eingeschraubt.

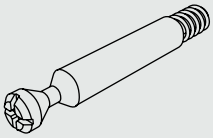

Verbindungsbolzen (Scheulenburg)

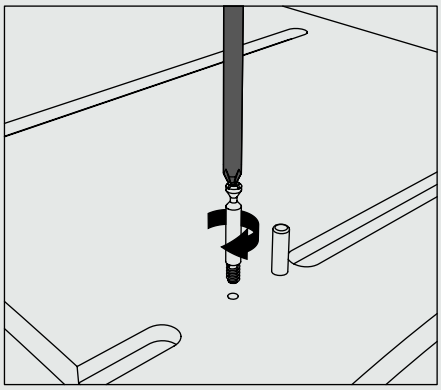

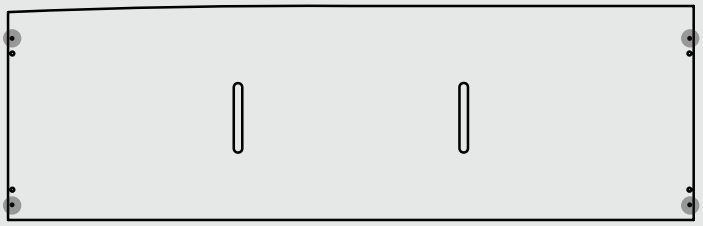

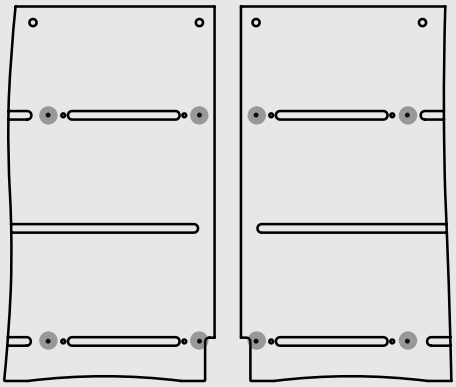

3

Sie können nun mit dem Aufbau nach ihrer vorliegenden Hauptanleitung fortfahren. Lassen die Sie den Deckel und die seitlichen Vertikalen bei dem weiteren Aufbau aus.

Um diese abschließend zu befestigen, befolgen Sie Schritt 4 dieser Anleitung.

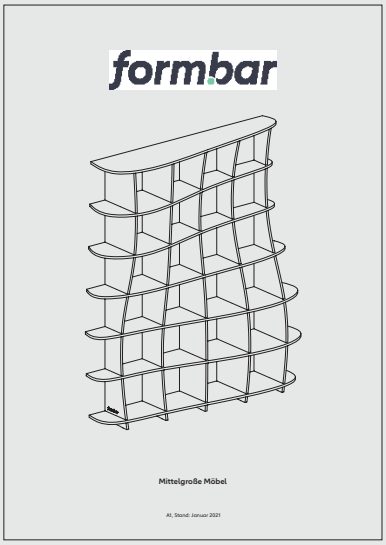

4
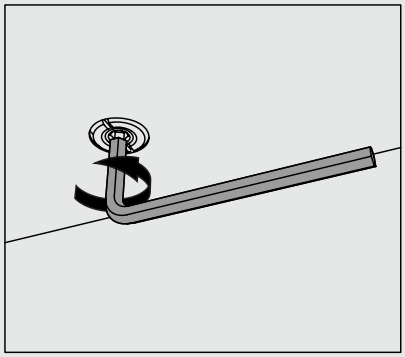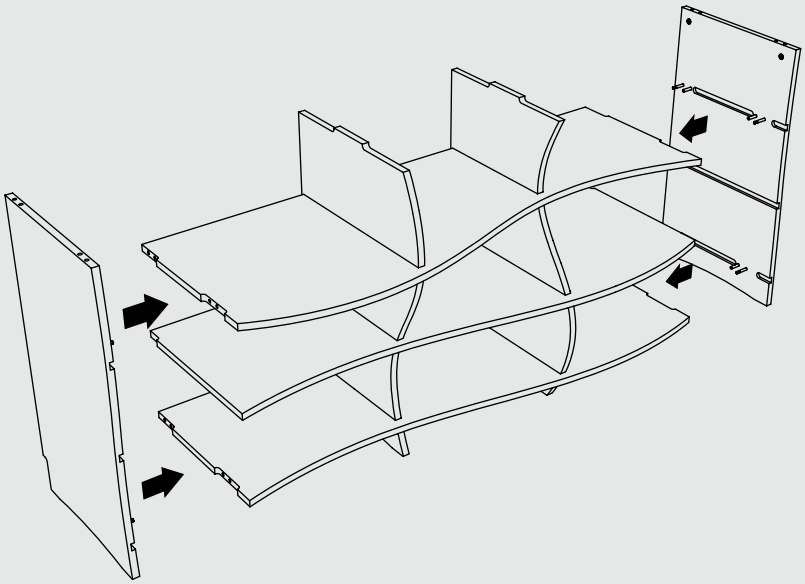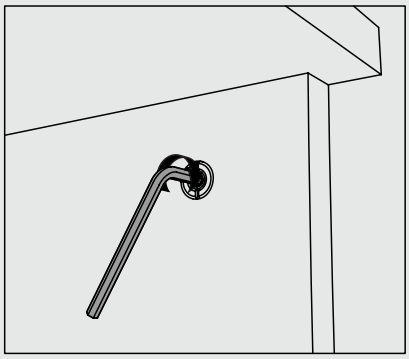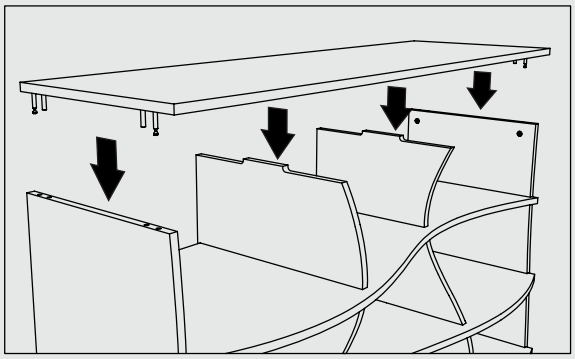
Setzen Sie nun die seitlichen Vertikalen und den Deckel an die Regalböden des aufgebauten Möbels. Abschließend ziehen Sie alle Verbindergehäuse an den Vertikalen und Horizontalen mittels des Innensechskantschlüssels fest.