formbar

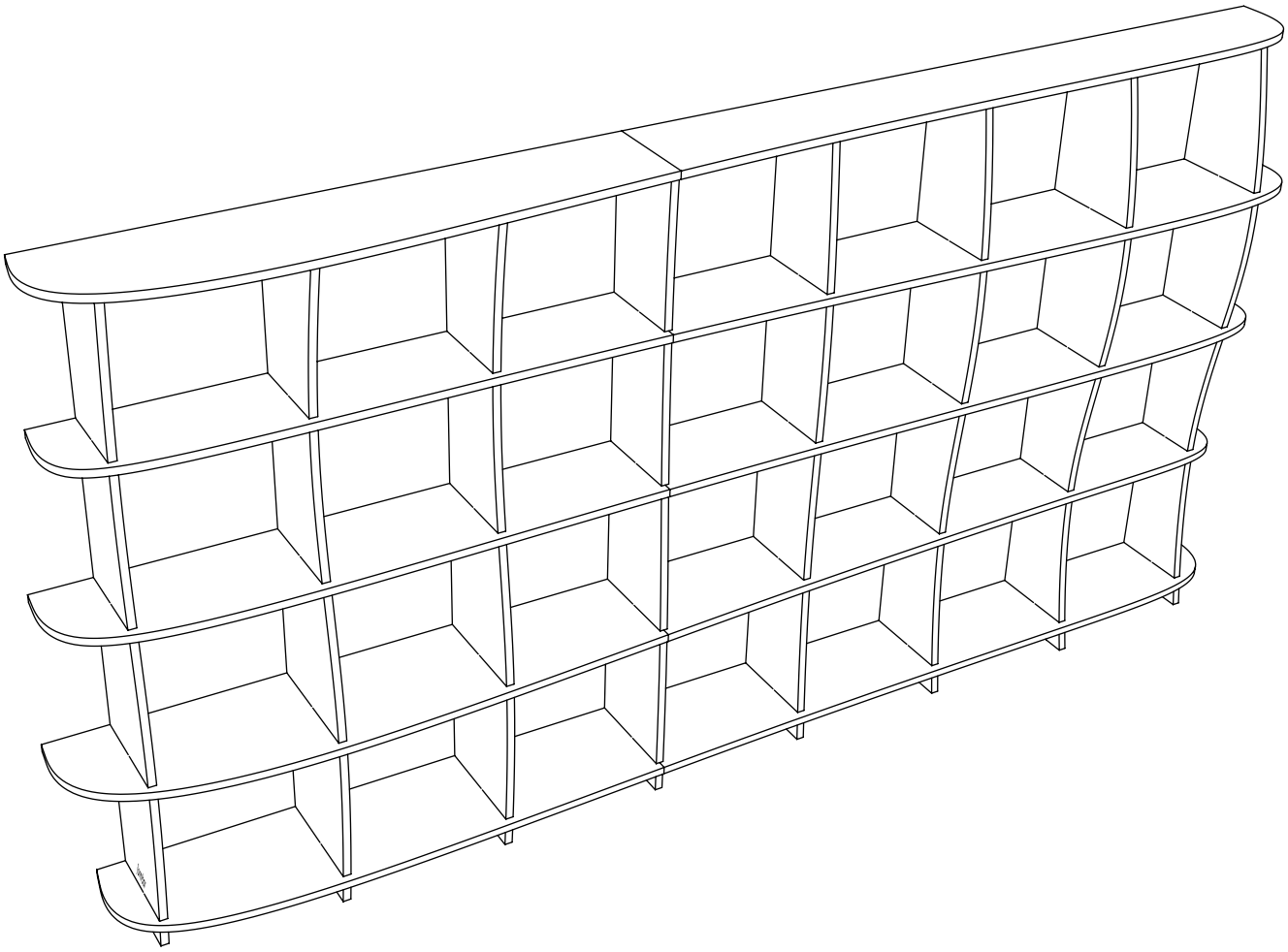

Breite Möbel

C1, Stand: Januar 2021

Hinweise vor dem Aufbau

Bevor Sie Ihr Möbel aufbauen, lesen Sie sich bitte die Anleitungen sorgfältig durch.

Das form.bar-Prinzip

Jedes form.bar-Möbel ist einzigartig. Daher kann es auch bei jedem Aufbau Besonderheiten geben. Mit unseren verschiedenen beispielhaften Anleitungen erhalten Sie ein grundsätzliches Verständnis für das form.bar-Prinzip. Je nach Ihren speziellen Gegebenheiten vor Ort bzw. der Art Ihres Möbels muss der Aufbau gemäß der Anleitung sowie weiterer Beschreibungen individuell angepasst erfolgen. Sollten Sie dabei Unterstützung benötigen, ist unser Design-Team gerne für Sie da.

Besonderheiten

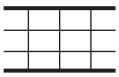

Wenn bei Ihrem Möbel der unterste Regalboden auf dem Boden aufliegt oder der Deckel ggf. mit Verbindern fixiert ist, beachten Sie bitte **vor dem Aufbau** des gesamten Möbels das beiliegende Zusatzblatt Z6.

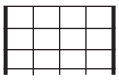

Sollten wir Ihnen eine oder beide Seiten Ihres Möbels bündig geplant haben, beachten Sie bitte **vor dem Aufbau** des gesamten Möbels das beiliegende Zusatzblatt Z8. Januar 2021
Januar 2021

Ort Vorbereitung

Bauen Sie Ihr Möbel idealerweise mindestens zu zweit auf.

Vor dem finalen Standplatz des Möbels sollte Platz geschaffen werden, so dass das Möbel problemlos aufgestellt werden kann.

Um Schäden am Möbelstück und dem Boden zu verhindern, empfehlen wir eine weiche Unterlage (z.B. Kartons, einen Teppich oder einer Decke).

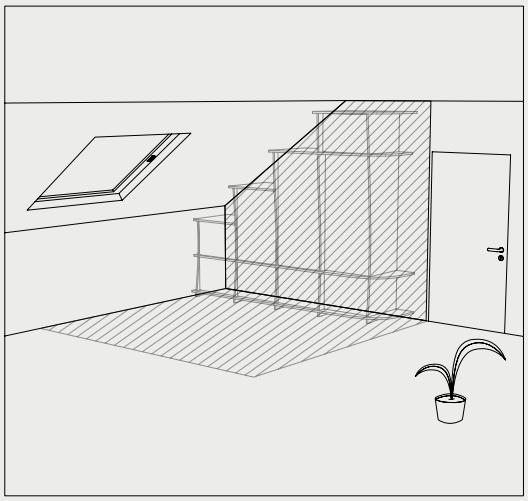

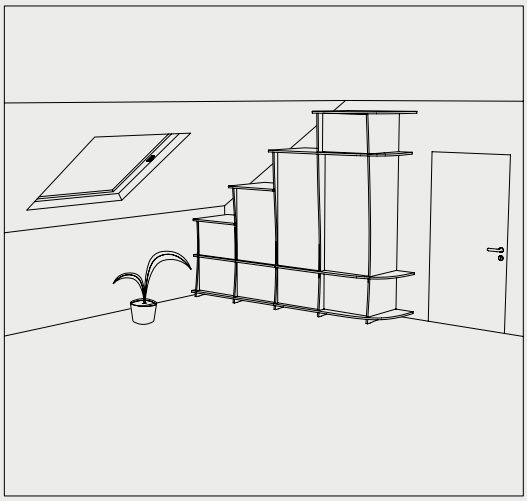

Hilfreiche Werkzeuge für den Aufbau

Innensechskantschlussel
4mm

Zubehör

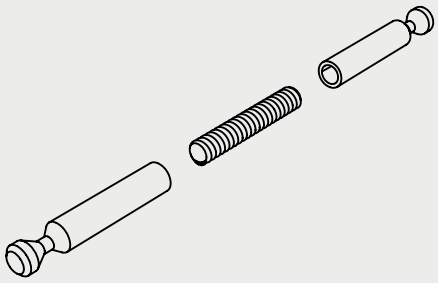

Verbindungsbolzen
(Scheulenburg)

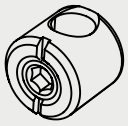

Verbindungsgehäuse
(Scheulenburg)

Aufbauanleitung

Um den Aufbau einfacher zu gestalten, ist jeder Boden des Möbels gekennzeichnet.

Die horizontalen Elemente sind in der Regel auf der Unterseite nummeriert.

Vertikale Elemente sind auf der linken Seite mit Buchstaben gekennzeichnet.

In diesem Fall wurden die horizontalen Böden des Möbels geteilt. Diese Elemente sind als Paare nummeriert, z.B. bilden 1-1 und 1-2 ein Paar.

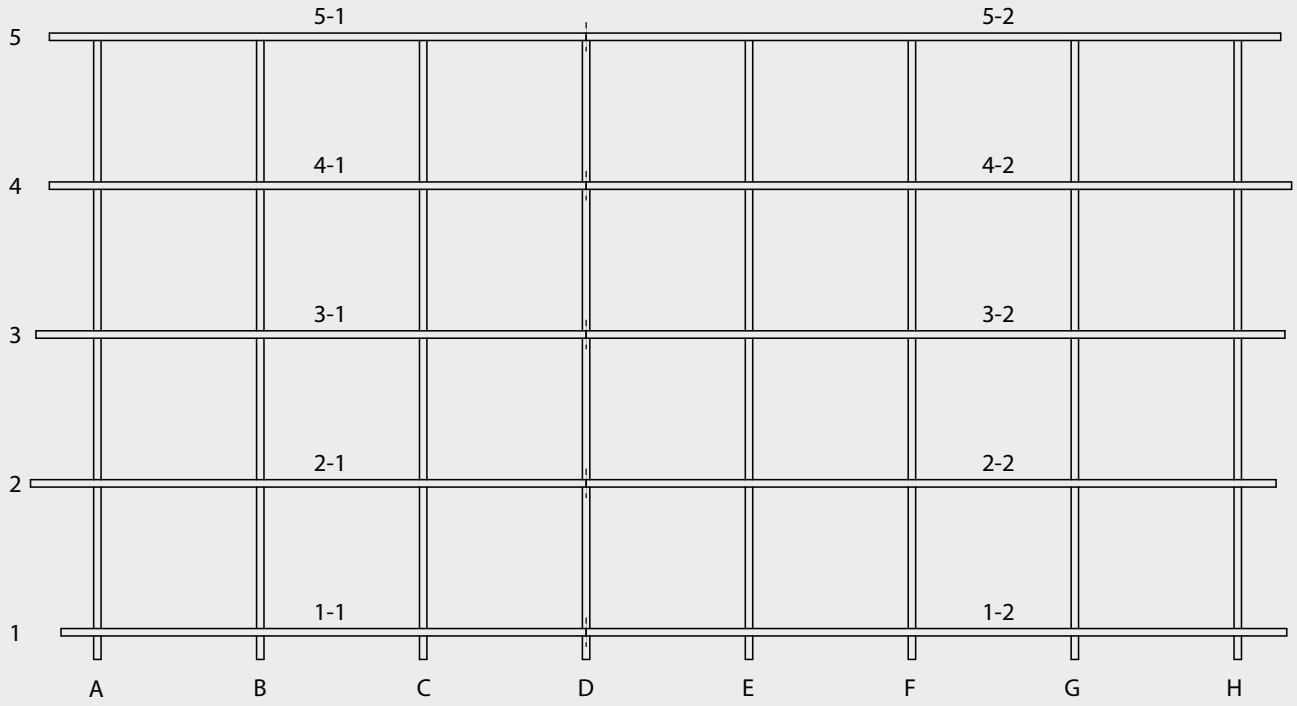

1

Sortieren Sie die Elemente zunächst nach vertikalen und nach horizontalen Elementen. Wir empfehlen, die geteilten Elemente nebeneinander bereit zu legen.

Das Montagezubehör kann zunächst zur Seite gelegt werden.

Horizontale Regalbretter

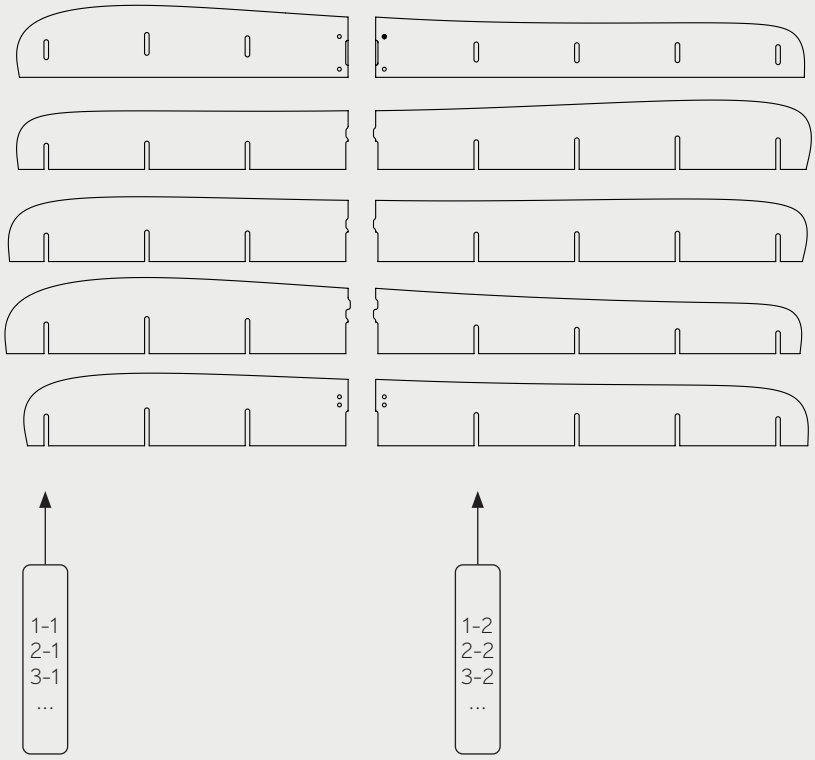

Vertikale Regalbretter

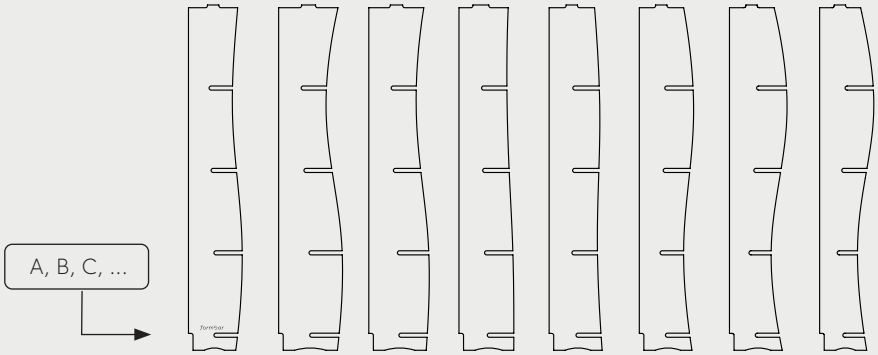

2

Stellen Sie die vertikalen Elemente auf, so dass die Nuten für die Steckverbindung nach oben zeigen.

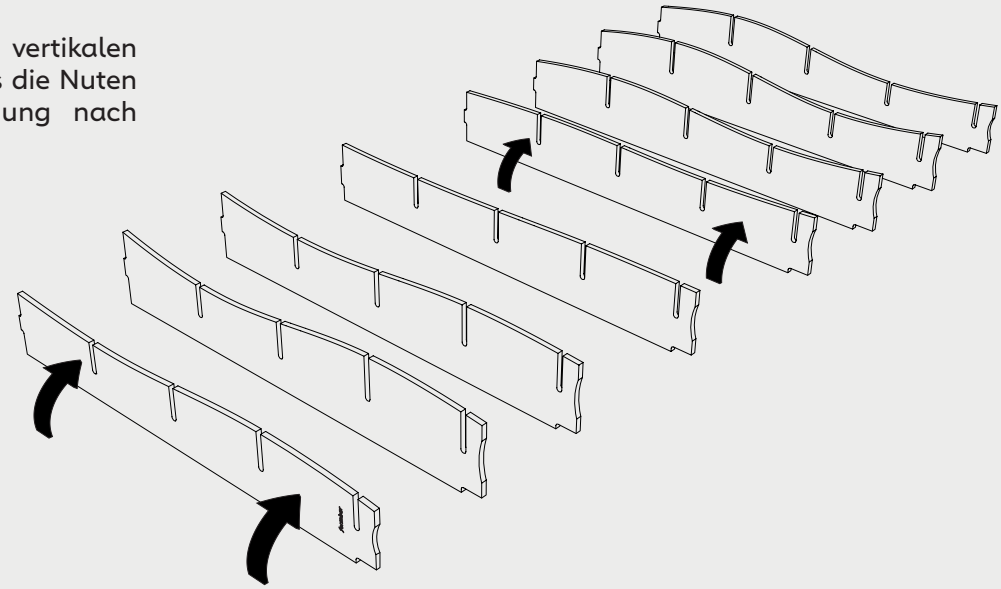

3

Beginnen Sie den Aufbau mit dem linken Möbelteil. Nehmen Sie dafür die erste Horizontale 1-1 und schieben diese in die aufgestellten Vertikalen schieben ein. Stecken Sie anschließend die restlichen Horizontalen in die Steckverbindungen, lassen Sie hierbei den Deckel zunächst aus.

Wiederholen Sie den Vorgang mit dem rechten Möbelteil.

Bitte beachten Sie,
dass sich die Nummerierung der Horizontalen auf der Unterseite befindet.

Aufbau Möbelteil links

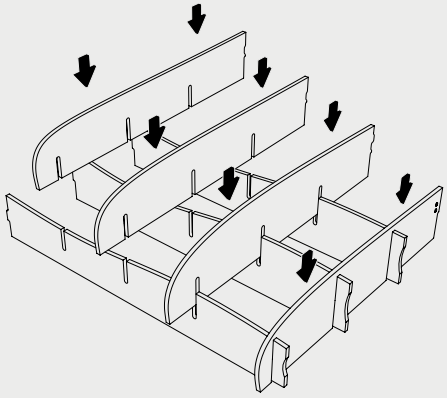

Aufbau Möbelteil rechts

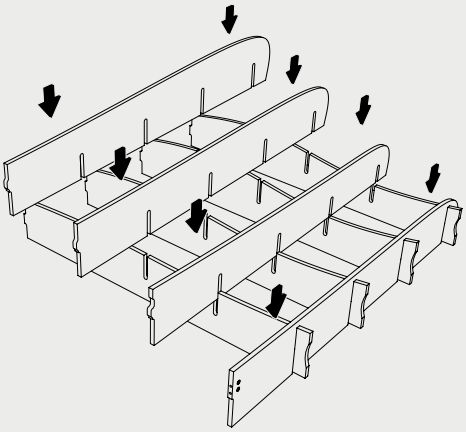

4

Setzen Sie die Verbindungsgehäuse in die vorgebohrten Löcher an der Unterseite der Horizontalen ein.

Anschließend können Sie die Verbindungsbolzen in eine Seite der Verbindungsgehäuse einstecken. Ziehen Sie die Verbindungsgehäuse noch nicht fest.

Stellen Sie nun die beiden Möbelteile vorsichtig auf. Wie erwähnt, empfehlen wir eine weiche Unterlage unter die Möbelteile, um Schäden zu vermeiden.

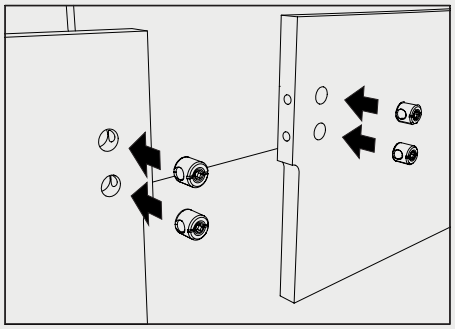

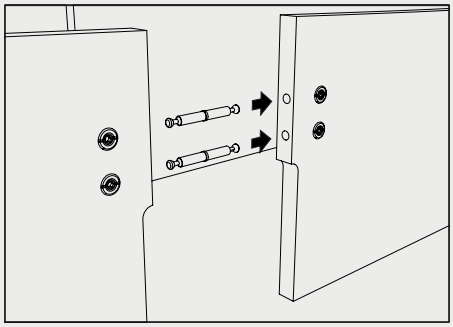

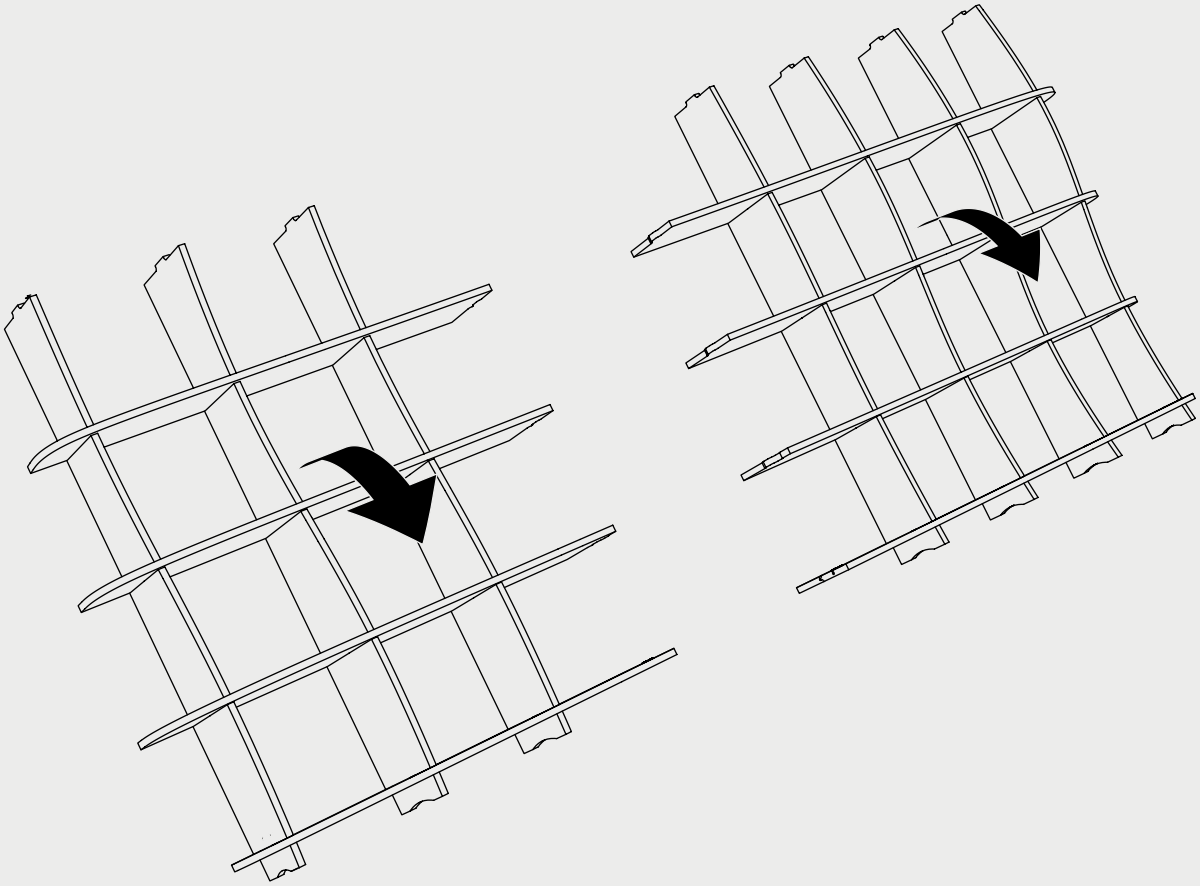

5

Schieben Sie die beiden Möbelhälften vorsichtig zusammen. Beachten Sie hierbei, dass sich die Minifix-Verbindungen ordnungsgemäß treffen.

Ziehen Sie dann die Verbindungsgehäuse mit einem Kreuz-Schraubenzieher und/oder einem Sechskantschlüssel fest.

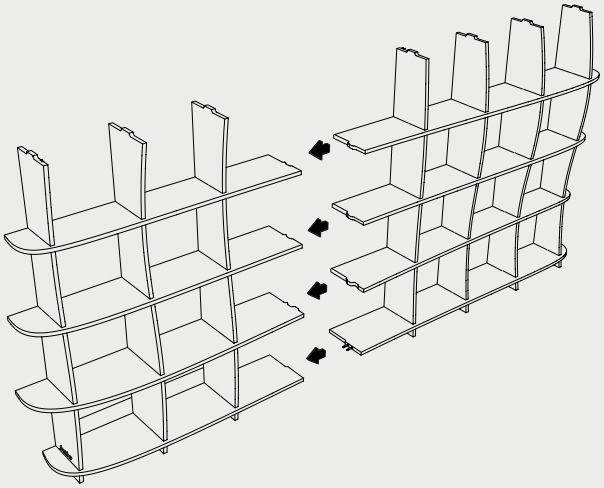

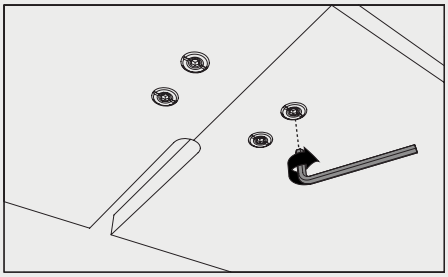

6

Schieben Sie nun die fehlenden Vertikalen von hinten in das Möbel ein. Halten Sie dabei das Möbel von vorne gegen.

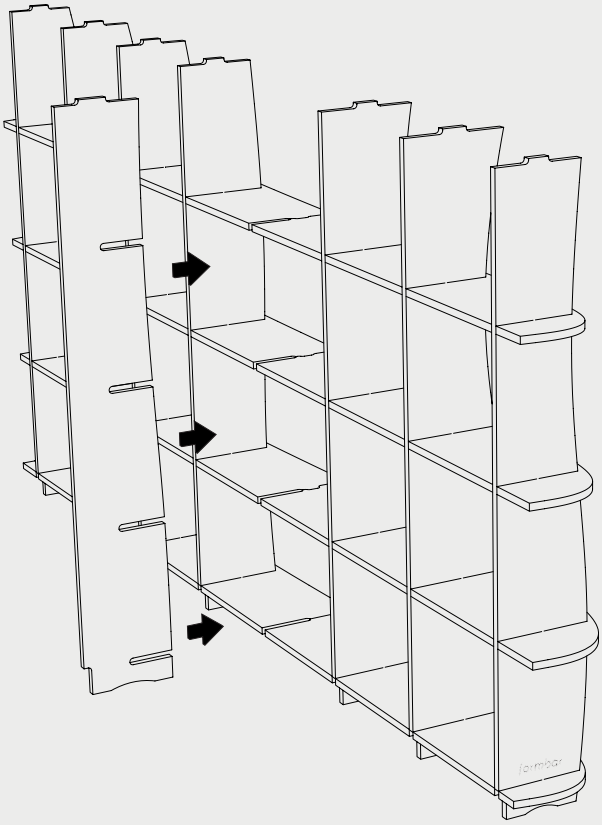

7

Setzen Sie die Verbindungsgehäuse in die vorgebohrten Löcher an der Unterseite der Horizontalen ein.

Anschließend können Sie die Verbindungsbolzen in eine Seite der Verbindungsgehäuse einstecken. Ziehen Sie die Verbindungsgehäuse noch nicht fest.

Um den Deckel zusammenzustecken, setzen Sie die Verbindungsgehäuse in die vorgebohrten Löcher und danach die Verbindungsbolzen ein.

Schieben Sie nun beide Teile des Deckels zusammen und ziehen Sie die Verbindungsgehäuse fest.

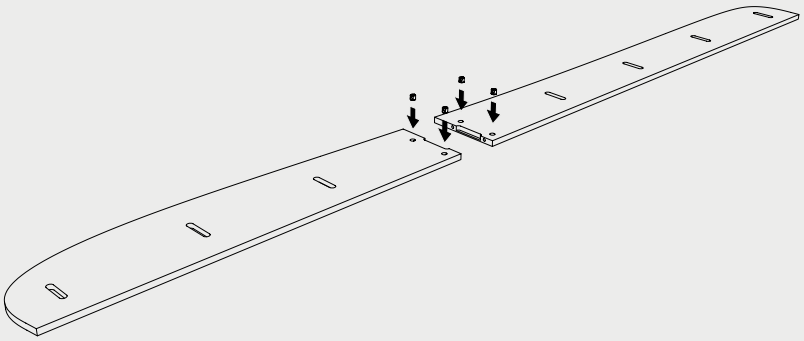

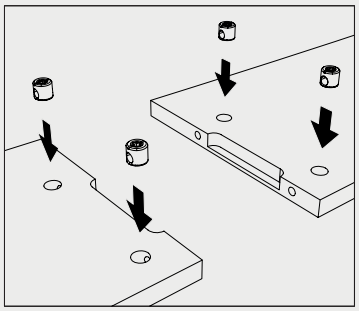

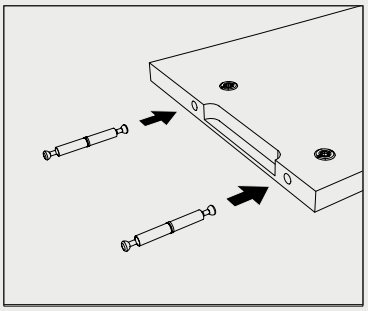

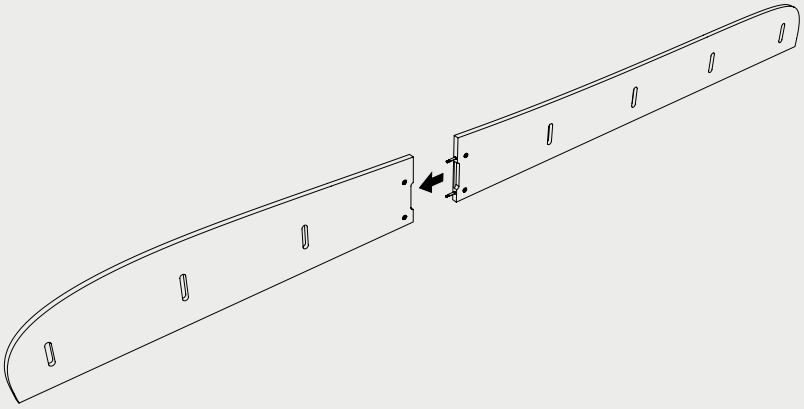

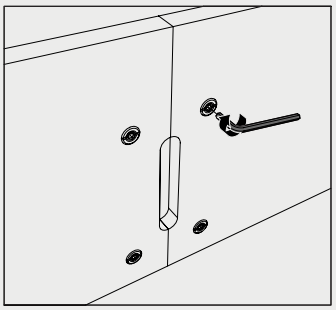

8

Zum Abschluss wird der Deckel aufgesetzt. Achten Sie hierbei darauf, dass die Taschen des Deckels auf die Steckelemente aufgeschoben werden. Drücken Sie anschließend den Deckel von oben vorsichtig fest.

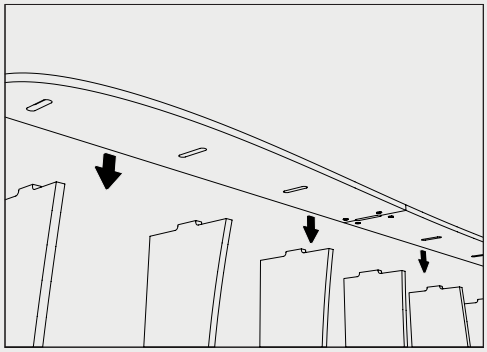

Bitte beachten Sie,
dass der Deckel im Idealfall zu zweit angehoben und aufgesteckt werden sollte.

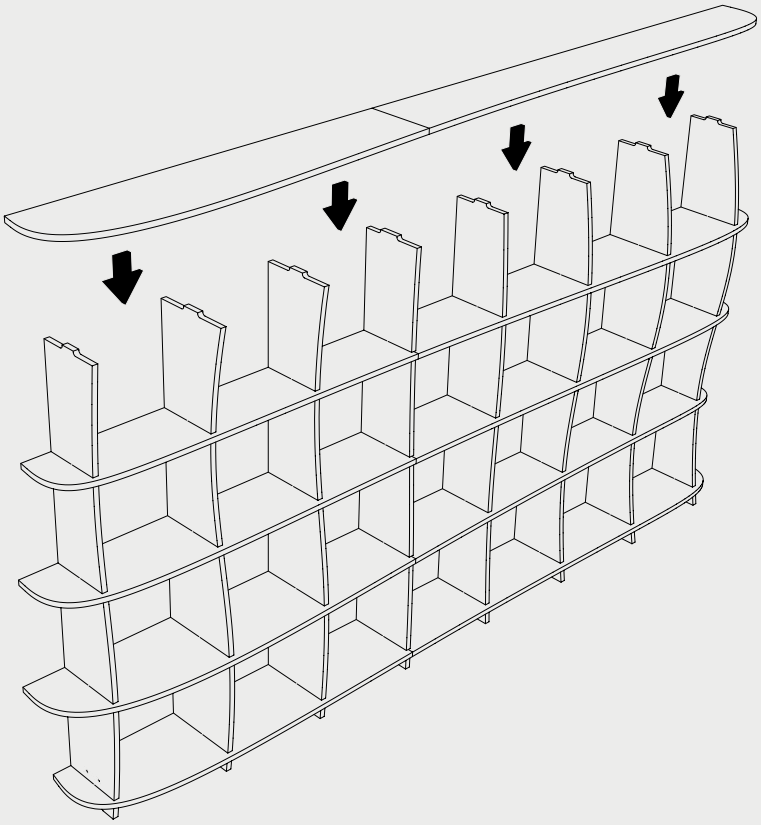

9

Der Aufbau ist abgeschlossen.
Viel Freude mit Ihrem neuen
form.bar-Möbel!

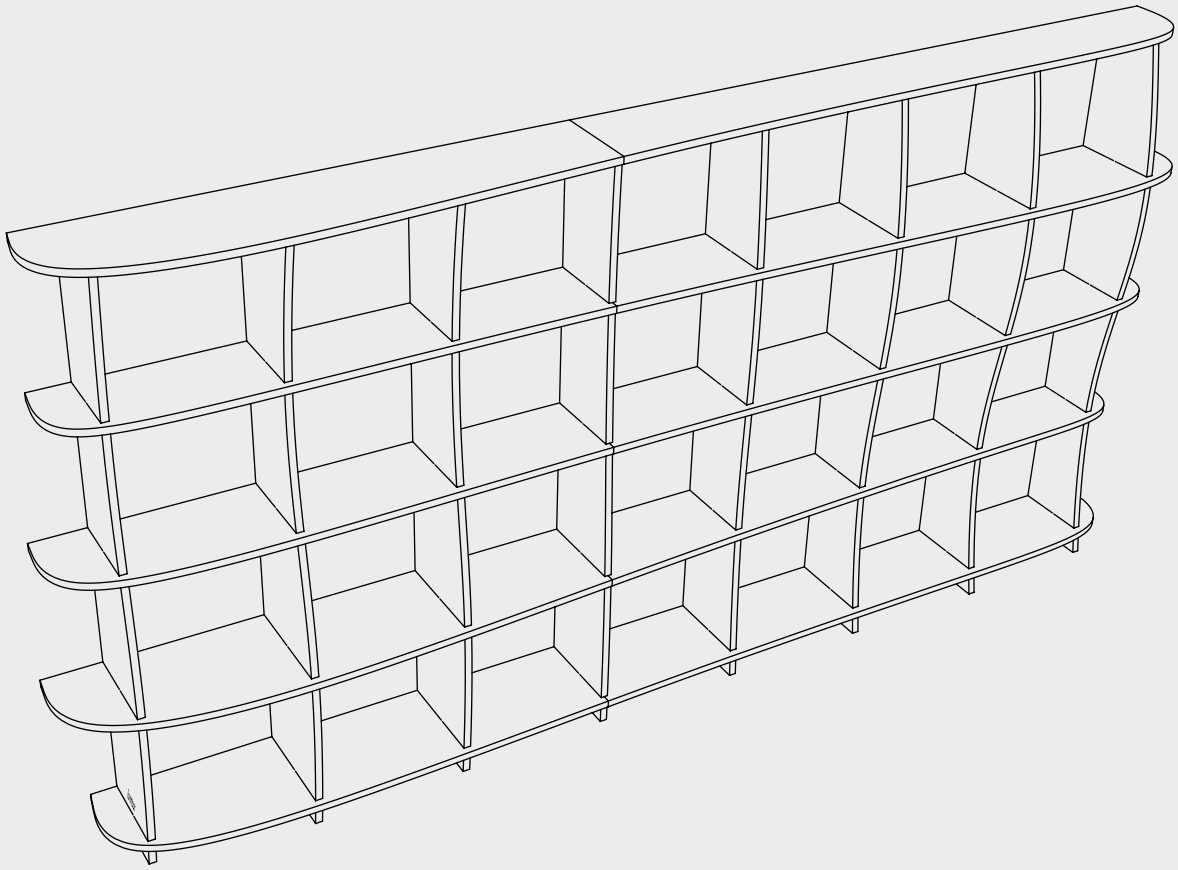

Wandmontage

Bitte beachten!

Zu Ihrer Sicherheit möchten wir Sie auf die Wandbefestigung Ihres neuen Möbels hinweisen. Ein Umkippen eines Möbels kann zu Verletzungen führen. Um dies zu verhindern, sollte das Möbel mit dem beigepackten Zubehör an der Wand fixiert werden.

Im Lieferumfang sind Schrauben und Dübel für die Befestigung an der Wand enthalten. Bitte prüfen Sie, ob das mitgelieferte Zubehör für Ihre Wandbeschaffenheit geeignet ist. Weitere Informationen erhalten Sie im örtlichen Fachhandel.

Für eine Befestigung über Augenhöhe befestigen Sie die Winkel zur Wandmontage an der zweiten Horizontalen von oben oder an den Vertikalen im obersten Fach.

Für eine Befestigung auf oder unter Augenhöhe montieren Sie die Winkel an der zweiten Horizontalen von oben an der Unterseite.

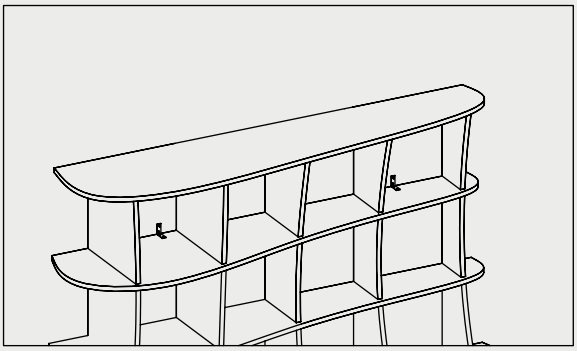

beispielhafte Darstellung

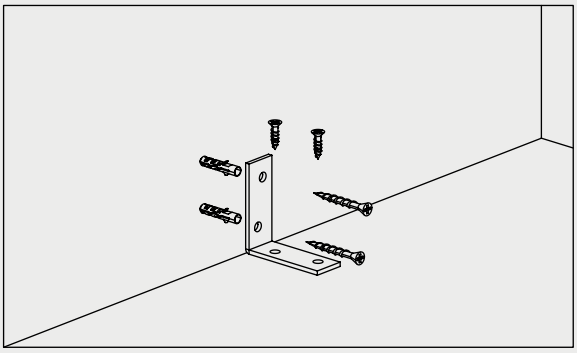

Pflegehinweise

Für die Reinigung und die Pflege Ihres Möbels verwenden Sie am besten ein leicht angefeuchtetes Tuch. Achten Sie darauf, dass kein Wasser auf dem Möbelstück zurückbleibt.

Reinigen Sie Ihr Möbelstück niemals mit scharfen Gegenständen oder reizenden Reinigungsmitteln, da diese die Oberfläche beschädigen können.

Problemlösung

Im Falle einer Beschädigung oder Beanstandung können Sie in Ihrer Bestellung auf unserer Website eine Reklamation erheben. Dann erhalten wir und der Fertigungsbetrieb alle nötigen Informationen dazu und können bei der Problemlösung helfen.

Bitte ergänzen Sie Ihre Reklamation nach Möglichkeit mit aussagekräftigen Fotos. (z.B. Fotos von der beschädigten Verpackung, Fotos vom Schaden nach Entpacken, usw.)

Falls es zu Verkantungen kommt

Falls die Möbelelemente beim Aufbau verkanten, empfehlen wir das Möbel erneut ab- und aufzubauen oder die Schlitze der Möbelböden mit einem handelsüblichen mittelkörnigen Schleifpapier leicht anzuschleifen. (Das Holz kann bei der Lieferung Feuchtigkeit gezogen haben, wodurch sich die Holzfasern etwas aufstellen.)

Hilfe und Kontakt

Falls Sie Hilfe benötigen oder Fragen haben, kontaktieren Sie uns gerne über unser Webseite.

www.form.bar