formbar

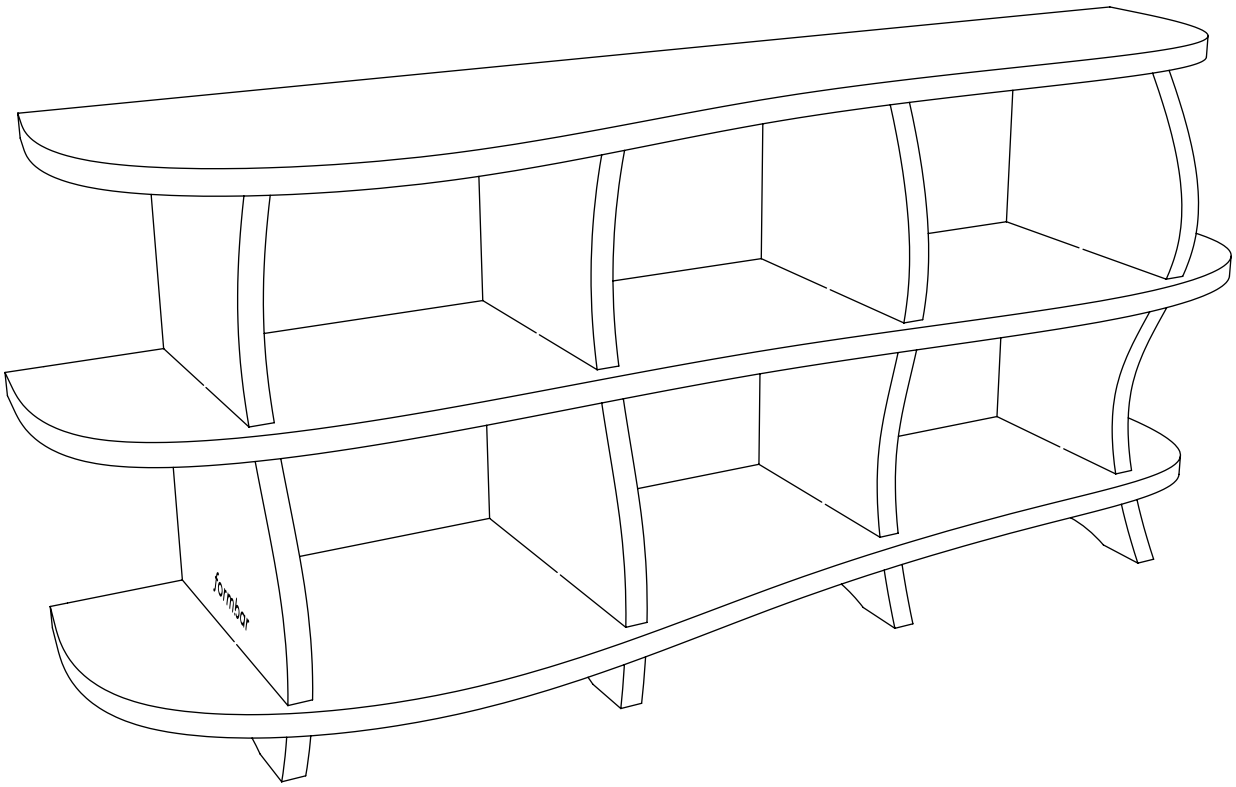


**Kleine Möbel**

A2, Stand: Januar 2021

## Hinweise vor dem Aufbau

**Bevor Sie Ihr Möbel aufbauen, lesen Sie sich bitte die Anleitungen sorgfältig durch.**

## Das form.bar-Prinzip

Jedes form.bar-Möbel ist einzigartig. Daher kann es auch bei jedem Aufbau Besonderheiten geben. Mit unseren verschiedenen beispielhaften Anleitungen erhalten Sie ein grundsätzliches Verständnis für das form.bar-Prinzip. Je nach Ihren speziellen Gegebenheiten vor Ort bzw. der Art Ihres Möbels muss der Aufbau gemäß der Anleitung sowie weiterer Beschreibungen individuell angepasst erfolgen. Sollten Sie dabei Unterstützung benötigen, ist unser Design-Team gerne für Sie da.

## Besonderheiten

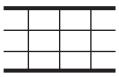

Wenn bei Ihrem Möbel der unterste Regalboden auf dem Boden aufliegt oder der Deckel ggf. mit Verbindern fixiert ist, beachten Sie bitte **vor dem Aufbau** des gesamten Möbels das beiliegende Zusatzblatt Z6.

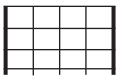

Sollten wir Ihnen eine oder beide Seiten Ihres Möbels bündig geplant haben, beachten Sie bitte **vor dem Aufbau** des gesamten Möbels das beiliegende Zusatzblatt Z8.

## Ort Vorbereitung

Bauen Sie Ihr Möbel idealerweise mindestens zu zweit auf.

Vor dem finalen Standplatz des Möbels sollte Platz geschaffen werden, so dass das Möbel problemlos aufgestellt werden kann.

Um Schäden am Möbelstück und dem Boden zu verhindern, empfehlen wir eine weiche Unterlage (z.B. Kartons, einen Teppich oder einer Decke).

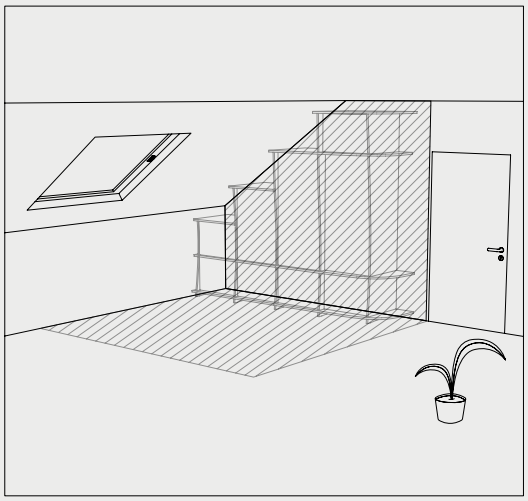

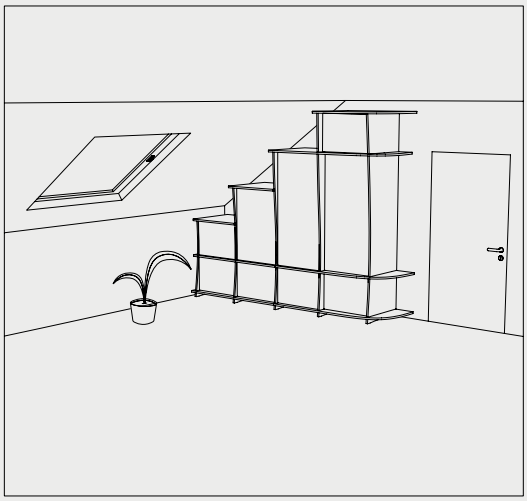

## Hilfreiche Werkzeuge für den Aufbau

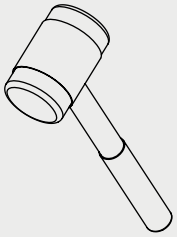

## Zubehör

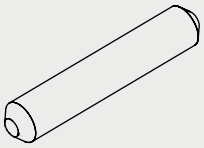

Dübel

## Aufbauanleitung

Um den Aufbau einfacher zu gestalten, ist jedes Elemente des Möbels gekennzeichnet.

Die horizontalen Elemente sind in der Regel auf der Unterseite nummeriert.

Vertikale Elemente sind auf der linken Seite mit Buchstaben gekennzeichnet.

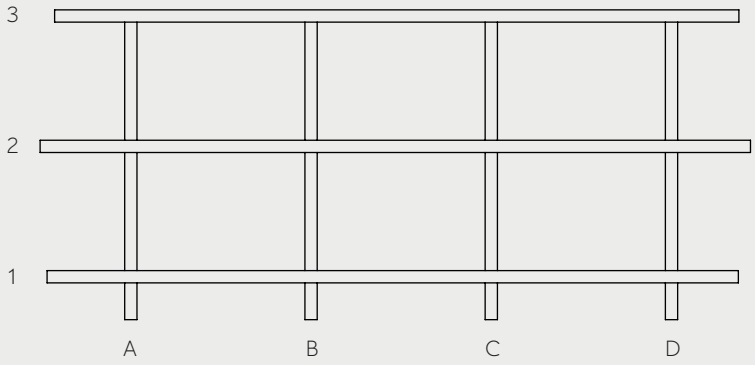


1

Sortieren Sie die Elemente zunächst nach vertikalen und nach horizontalen Elementen.

Das Montagezubehör kann zunächst zur Seite gelegt werden.

Horizontale Regalbretter

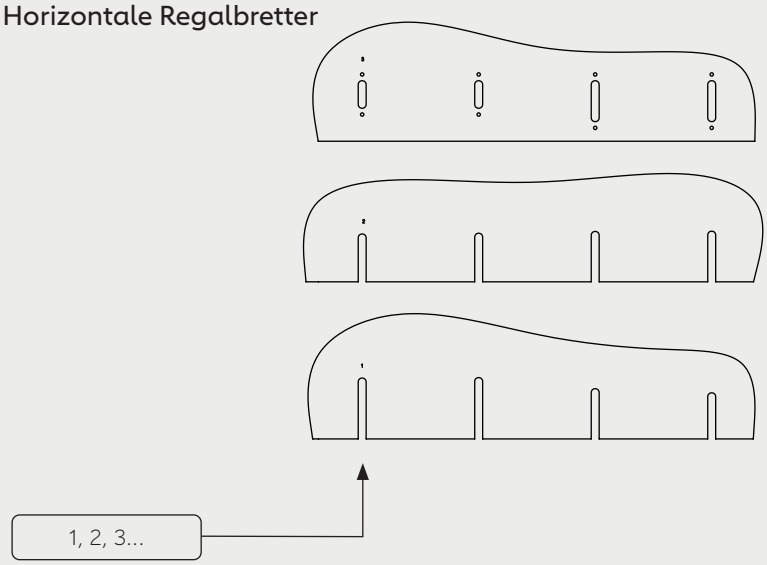


Vertikale Regalbretter

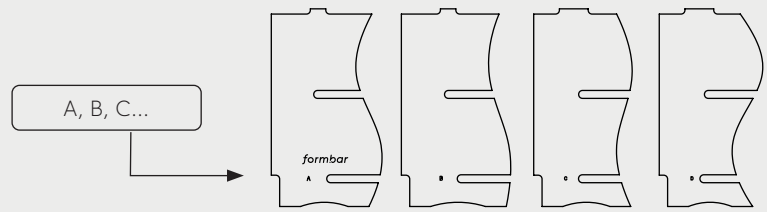

2

Stellen Sie die vertikalen Böden auf, so dass die Nuten für die Steckverbindung nach oben zeigen.

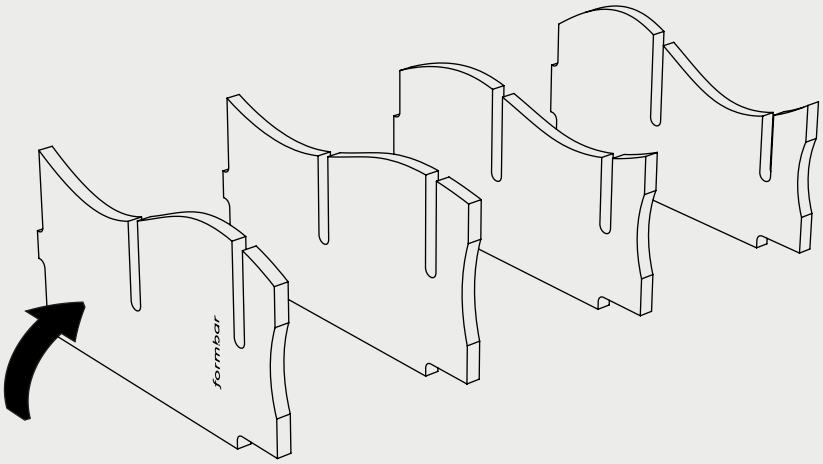


3

Schieben Sie nun die 1. Horizontale in die Nuten der aufgestellten Vertikalen ein. Wiederholen Sie den Vorgang mit den übrigen Horizontalen, lassen Sie den Deckel dabei aber aus.

**Bitte beachten Sie,**
dass sich die Nummerierung der Horizontalen auf der Unterseite befindet.

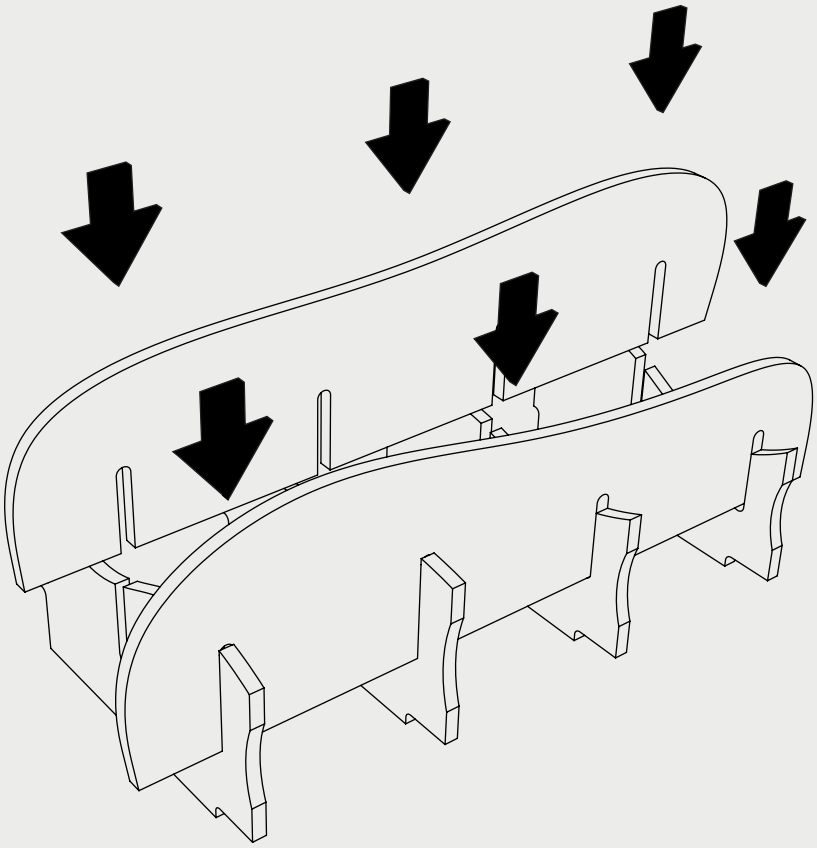

4

Setzen Sie die Holzdübel in die vorgebohrten Löcher der Vertikalen ein.

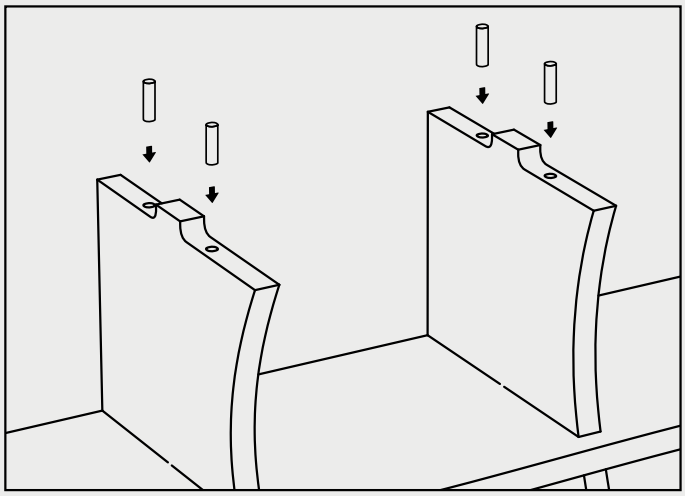

5

Zum Abschluss wird der Deckel aufgesetzt. Achten Sie hierbei darauf, dass die Taschen des Deckels auf die Steckelemente aufgeschoben werden. Drücken Sie anschließend den Deckel von oben vorsichtig fest.

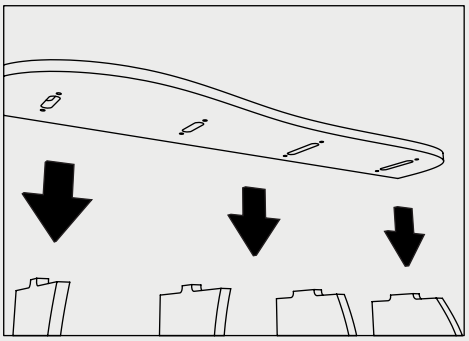

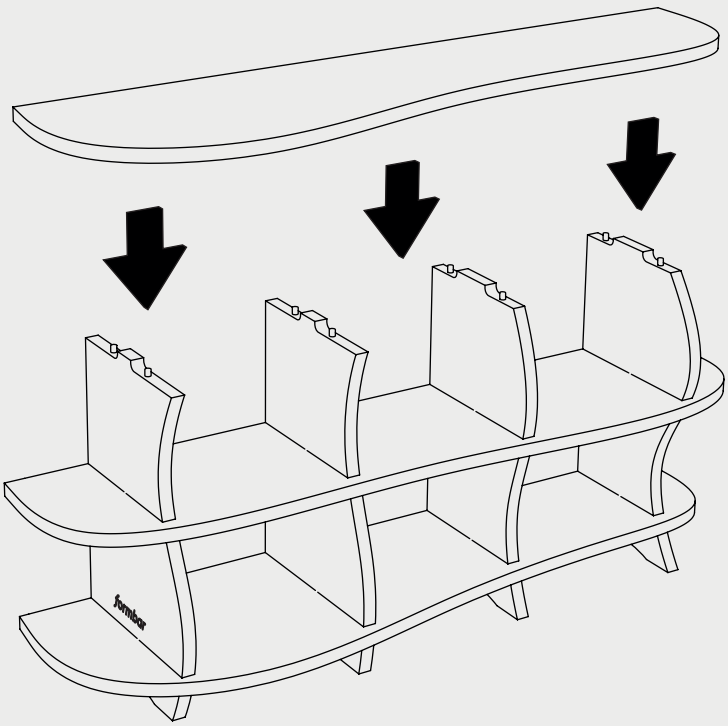

6

Der Aufbau ist abgeschlossen.
Viel Freude mit Ihrem neuen
form.bar-Möbel!

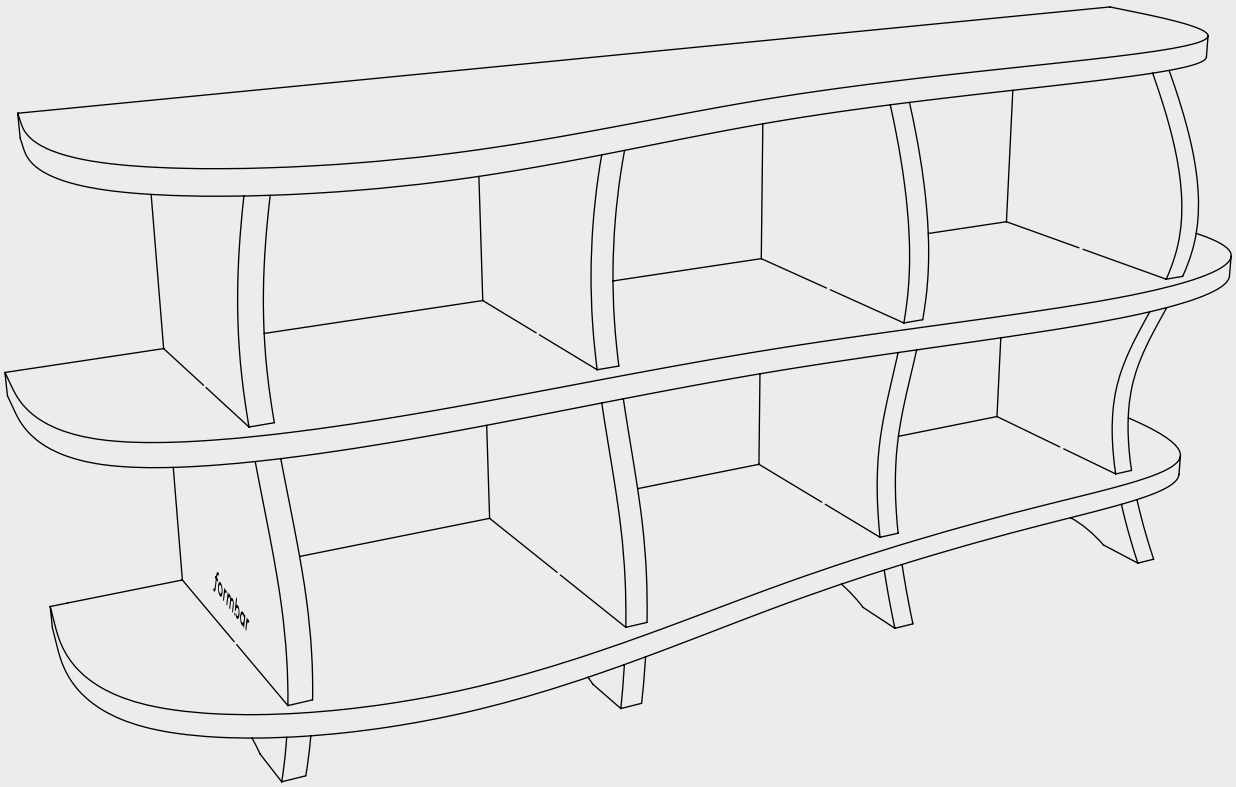

## Wandmontage

### Bitte beachten!

Zu Ihrer Sicherheit möchten wir Sie auf die Wandbefestigung Ihres neuen Möbels hinweisen. Ein Umkippen eines Möbels kann zu Verletzungen führen. Um dies zu verhindern, sollte das Möbel mit dem beigepackten Zubehör an der Wand fixiert werden.

Im Lieferumfang sind Schrauben und Dübel für die Befestigung an der Wand enthalten. Bitte prüfen Sie, ob das mitgelieferte Zubehör für Ihre Wandbeschaffenheit geeignet ist. Weitere Informationen erhalten Sie im örtlichen Fachhandel.

Für eine Befestigung über Augenhöhe befestigen Sie die Winkel zur Wandmontage an der zweiten Horizontalen von oben oder an den Vertikalen im obersten Fach.

Für eine Befestigung auf oder unter Augenhöhe montieren Sie die Winkel an der zweiten Horizontalen von oben an der Unterseite.

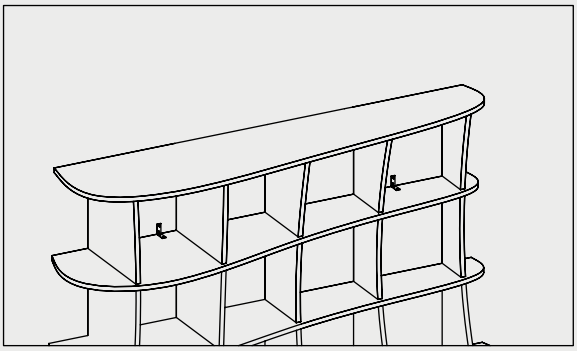

beispielhafte Darstellung

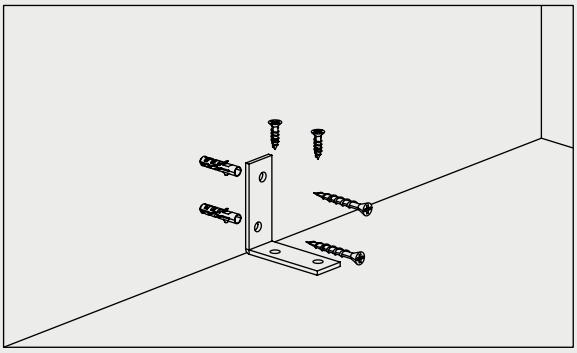

## Pflegehinweise

Für die Reinigung und die Pflege Ihres Möbels verwenden Sie am besten ein leicht angefeuchtetes Tuch. Achten Sie darauf, dass kein Wasser auf dem Möbelstück zurückbleibt.

Reinigen Sie Ihr Möbelstück niemals mit scharfen Gegenständen oder reizenden Reinigungsmitteln, da diese die Oberfläche beschädigen können.

## Problemlösung

Im Falle einer Beschädigung oder Beanstandung können Sie in Ihrer Bestellung auf unserer Website eine Reklamation erheben. Dann erhalten wir und der Fertigungsbetrieb alle nötigen Informationen dazu und können bei der Problemlösung helfen.

Bitte ergänzen Sie Ihre Reklamation nach Möglichkeit mit aussagekräftigen Fotos. (z.B. Fotos von der beschädigten Verpackung, Fotos vom Schaden nach Entpacken, usw.)

## Falls es zu Verkantungen kommt

Falls die Möbelelemente beim Aufbau verkanten, empfehlen wir das Möbel erneut ab- und aufzubauen oder die Schlitze der Möbelböden mit einem handelsüblichen mittelkörnigen Schleifpapier leicht anzuschleifen. (Das Holz kann bei der Lieferung Feuchtigkeit gezogen haben, wodurch sich die Holzfasern etwas aufstellen.)

## Hilfe und Kontakt

Falls Sie Hilfe benötigen oder Fragen haben, kontaktieren Sie uns gerne über unser Webseite.

**www.form.bar**